变压器介绍

- 小体积隔离变压器
- 隔离电压：3000VDC
- 工作温度：-40℃~125℃（包含自发热）
- 储存温度：-55℃~155℃
- SMD 表贴安装
- 回流焊温度：峰值温度≤250℃（10s），≤3 次
- 变压器体积：12.5mm*8.60mm*5.90mm

方案选型

产品型号	Vin（V）	Vo（V）	Po（W）	开关频率(kHz)	匝数比 N1:N2:N3	电感量(mH)	N1-DCR (Ω)	隔离电压 (Min)	驱动芯片	应用拓扑	方案型号
CFR 12S12F6	12	12	2	250	1:1.06:1.06	1.5	1.5	3000VDC	CFT4401T	图1	CFT4401T-1212
	15	15	2							图2	CFT4401T-1515

应用拓扑

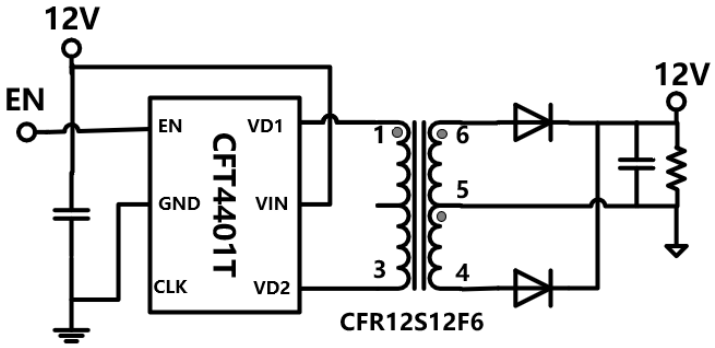

图 1

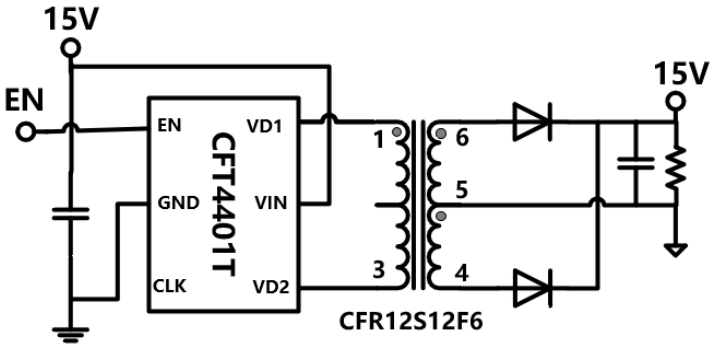

图 2

外观尺寸图

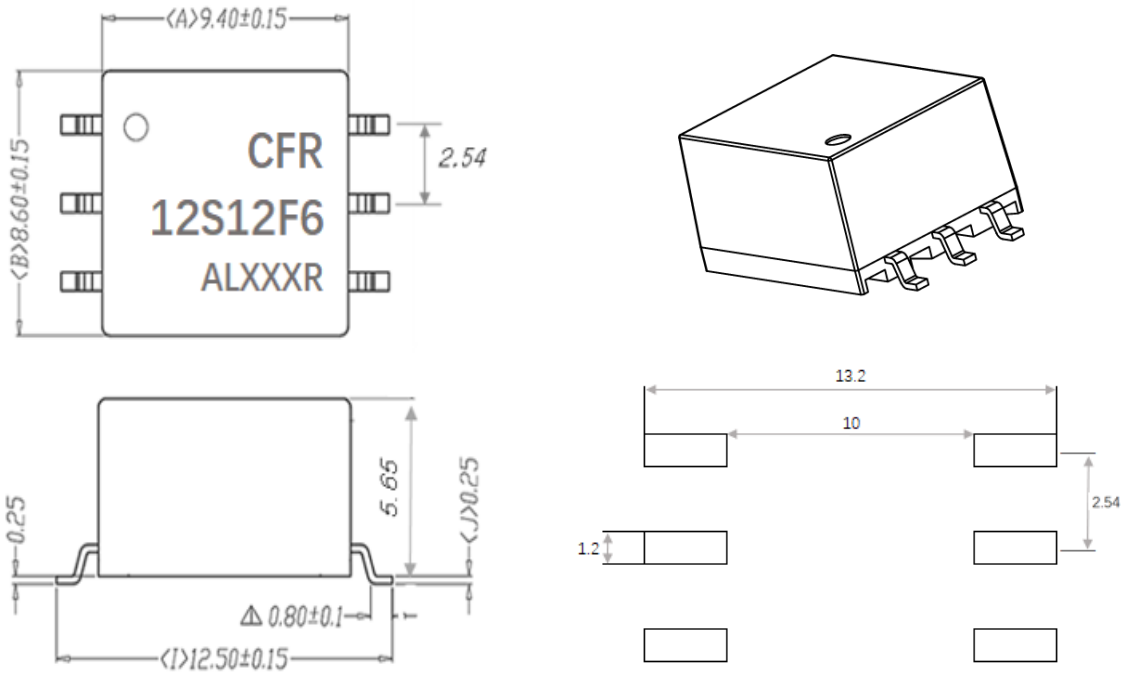

注：尺寸标注单位为毫米；端子直径公差：±0.1，未注公差：±0.5；